PRVKY PSV INTERIÉROVÉ - HLINÍKOVÉ PROSKLENÉ PRVKY

M 1:50

IH/01 - PROSKLENÁ STĚNA S DVEŘMI
CELKEM 1 KS
POHLED Z CHODBY
POŽÁRNÍ ODOLNOST PRVKU EI15 DP1-C2

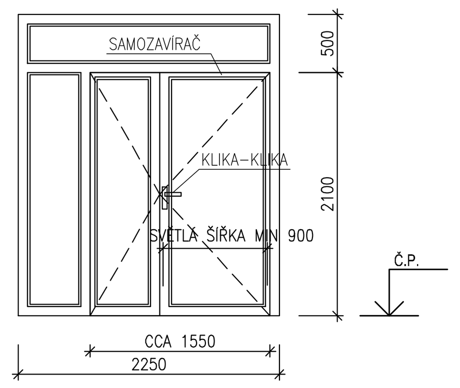

IH/02 - PROSKLENÁ STĚNA S DVEŘMI
CELKEM 1 KS
POHLED Z CHODBY
POŽÁRNÍ ODOLNOST PRVKU EI30 DP1
POŽÁRNÍ ODOLNOST DVEŘÍ EI15 DP1-C2

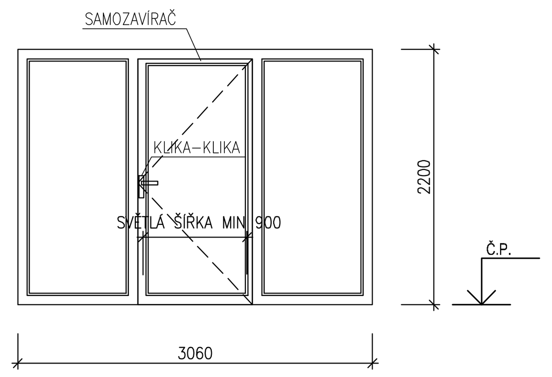

IH/03 - OKNO
CELKEM 1 KS
POHLED Z CHODBY

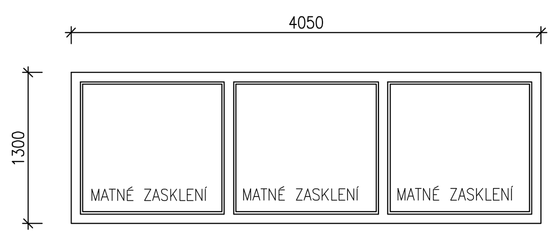

IH/04 - PROSKLENÁ STĚNA S DVEŘMI
CELKEM 1 KS
POHLED Z CHODBY
POŽÁRNÍ ODOLNOST PRVKU EI15 DP1
POŽÁRNÍ ODOLNOST DVEŘÍ EI15 DP1-C2

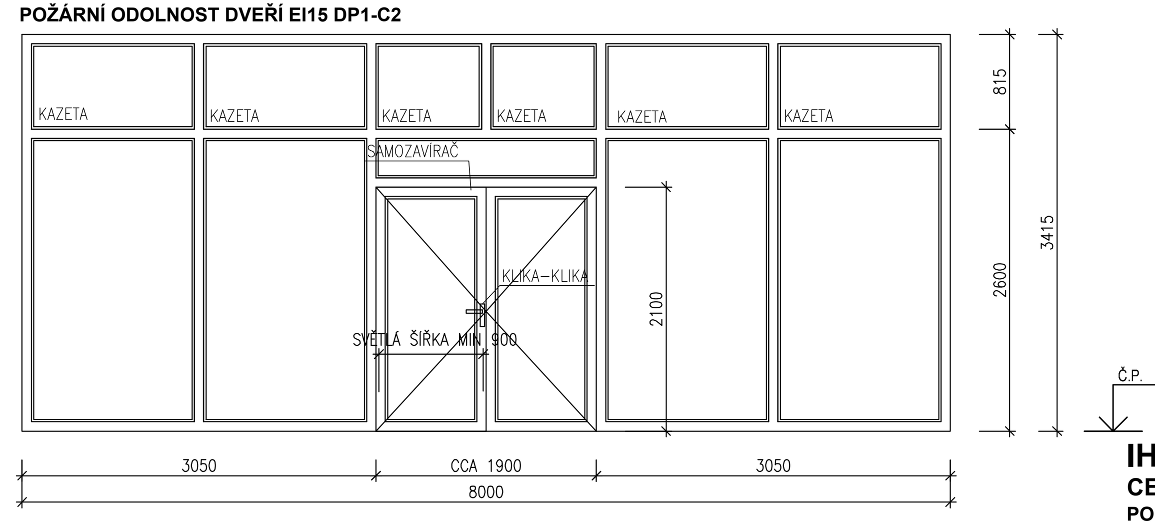

IH/05 - PROSKLENÁ STĚNA S DVEŘMI
CELKEM 1 KS
POHLED Z CHODBY
POŽÁRNÍ ODOLNOST PRVKU EI15 DP1
POŽÁRNÍ ODOLNOST DVEŘÍ EI15 DP1-C2

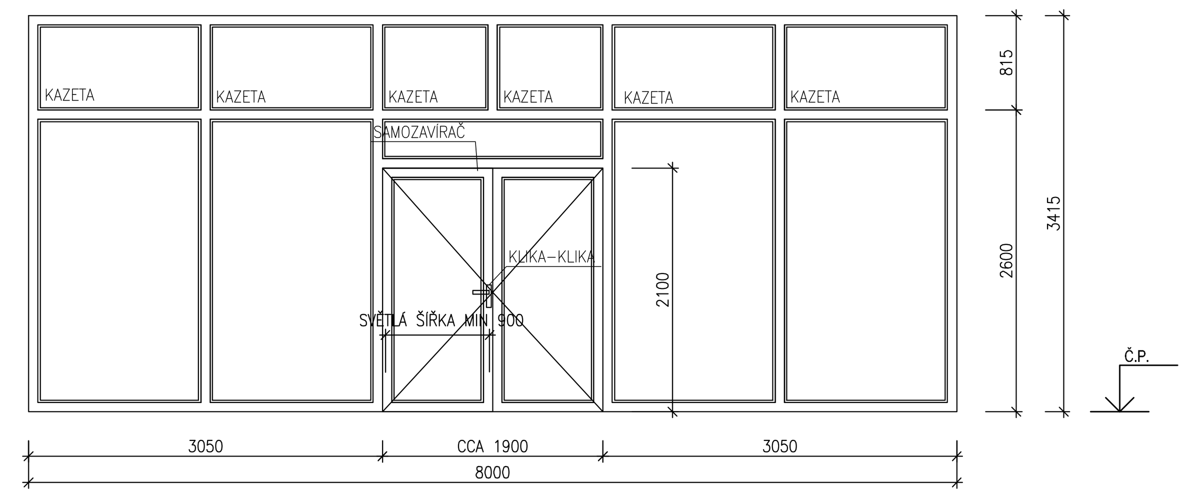

IH/06 - DVEŘE
CELKEM 1 KS
POHLED Z CHODBY
POŽÁRNÍ ODOLNOST PRVKU EI45 DP1

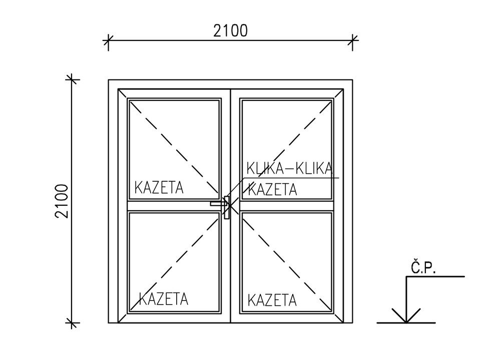

IH/07 - DVEŘE
CELKEM 2 KS
POHLED ZE SPOJOVACÍ CHODBY
POŽÁRNÍ ODOLNOST PRVKU EI15 DP1-C2

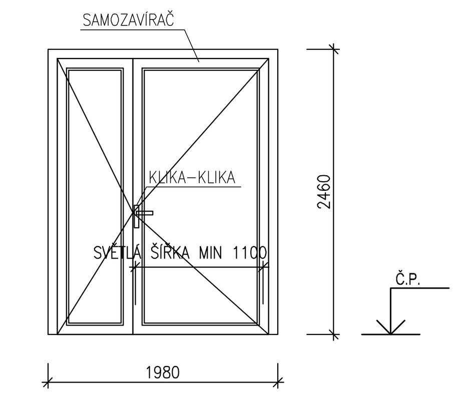

IH/08 - PROSKLENÁ STĚNA
CELKEM 2 KS
POHLED ZE SPOJOVACÍ CHODBY
POŽÁRNÍ ODOLNOST PRVKU EI30 DP1

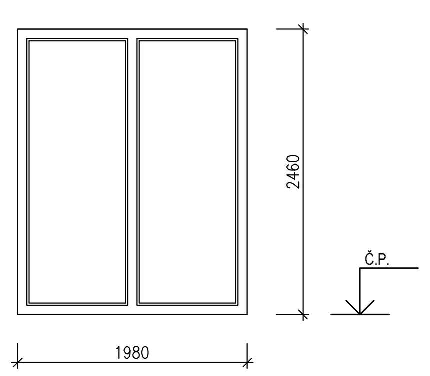

IH/09 - PROSKLENÁ STĚNA S DVEŘMI
CELKEM 1 KS
POHLED ZE SCHODIŠTĚ
POŽÁRNÍ ODOLNOST PRVKU EI30 DP1
POŽÁRNÍ ODOLNOST DVEŘÍ EI30 DP1-Sm-C2
ELEKTRICKÝ VRÁTNÍK, DVEŘE BEZ MOŽNOSTI UZAMČENÍ
DVEŘE KOUŘOTĚSNÉ

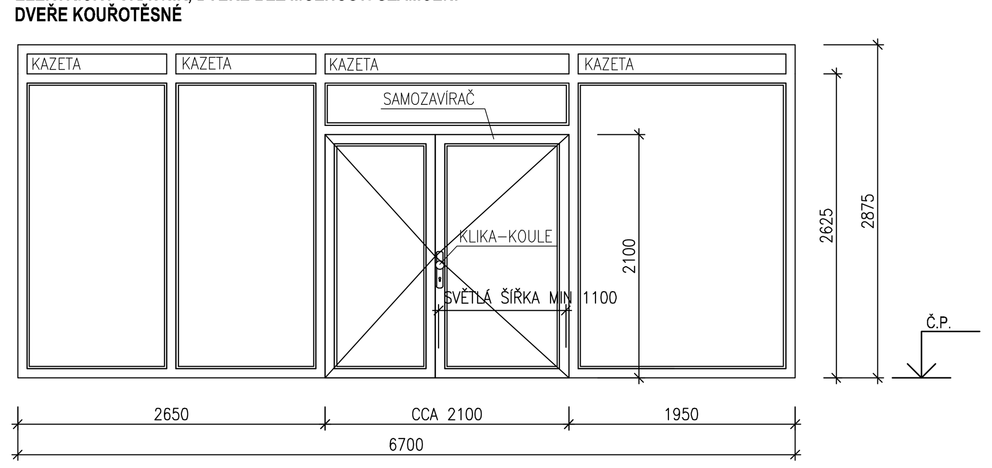

IH/10 - PROSKLENÁ STĚNA
CELKEM 2 KS
POHLED ZE SCHODIŠTĚ
POŽÁRNÍ ODOLNOST PRVKU EI30 DP1

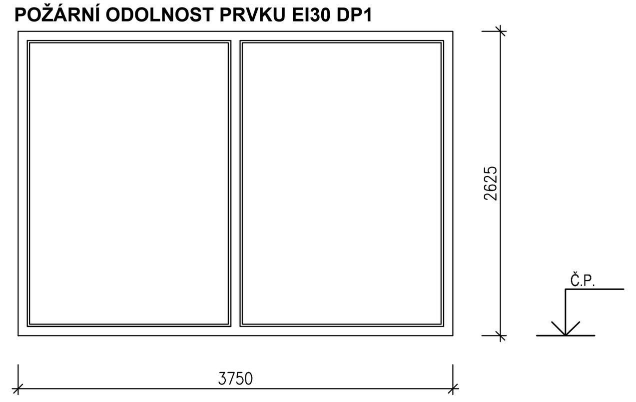

IH/11 - PROSKLENÁ STĚNA
CELKEM 2 KS
POHLED Z CHODBY

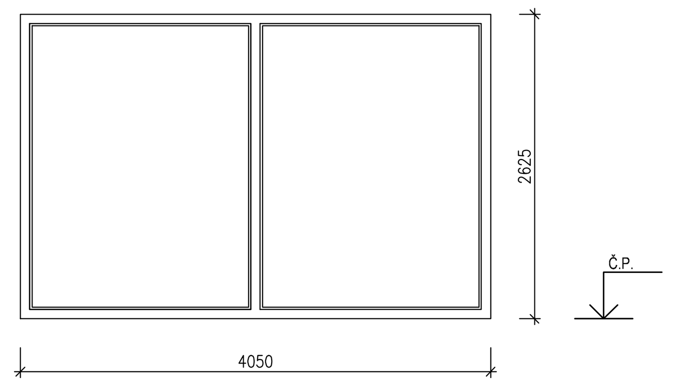

IH/12 - PROSKLENÁ STĚNA
CELKEM 2 KS
POHLED Z CHODBY

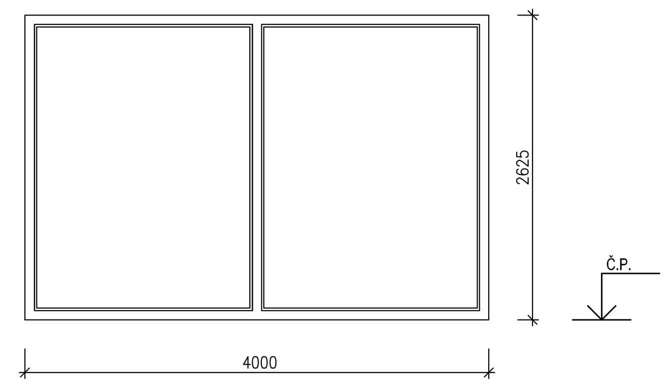

IH/13 - PROSKLENÁ STĚNA S DVEŘMI
CELKEM 2 KS
POHLED Z CHODBY

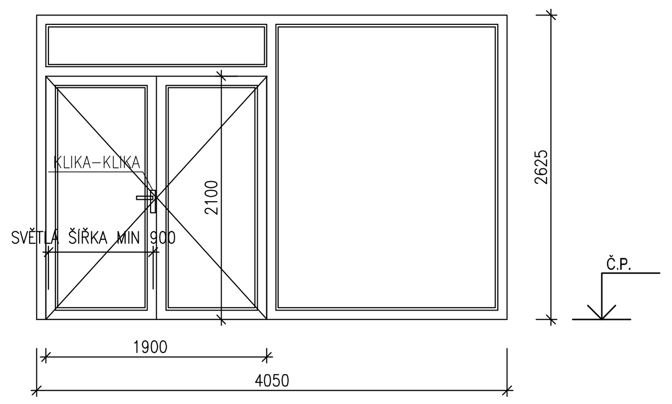

IH/14 - PROSKLENÁ STĚNA S DVEŘMI
CELKEM 2 KS
POHLED ZE SPOLEČENSKÉ MÍSTNOSTI

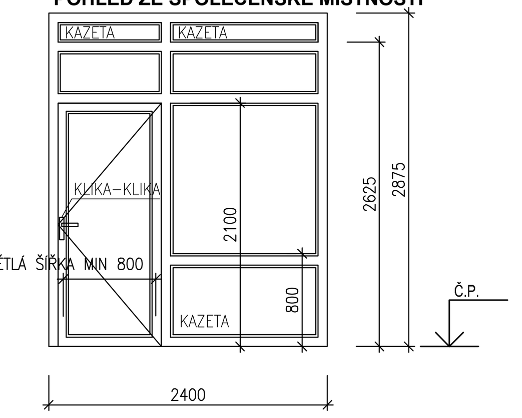

IH/15 - PROSKLENÁ STĚNA S DVEŘMI
CELKEM 2 KS
POHLED Z CHODBY

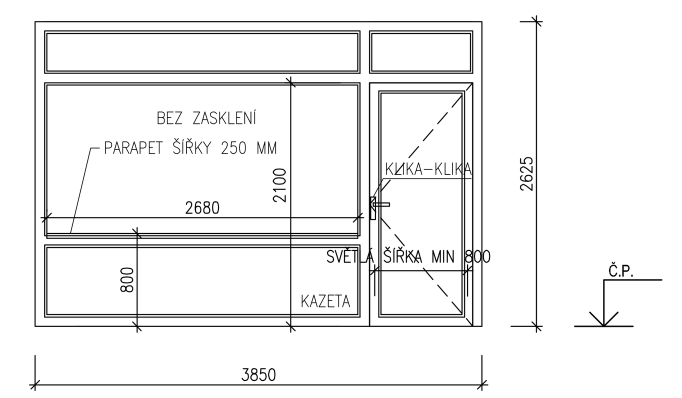

IH/16 - PROSKLENÁ STĚNA S DVEŘMI
CELKEM 1 KS
POHLED Z CHODBY

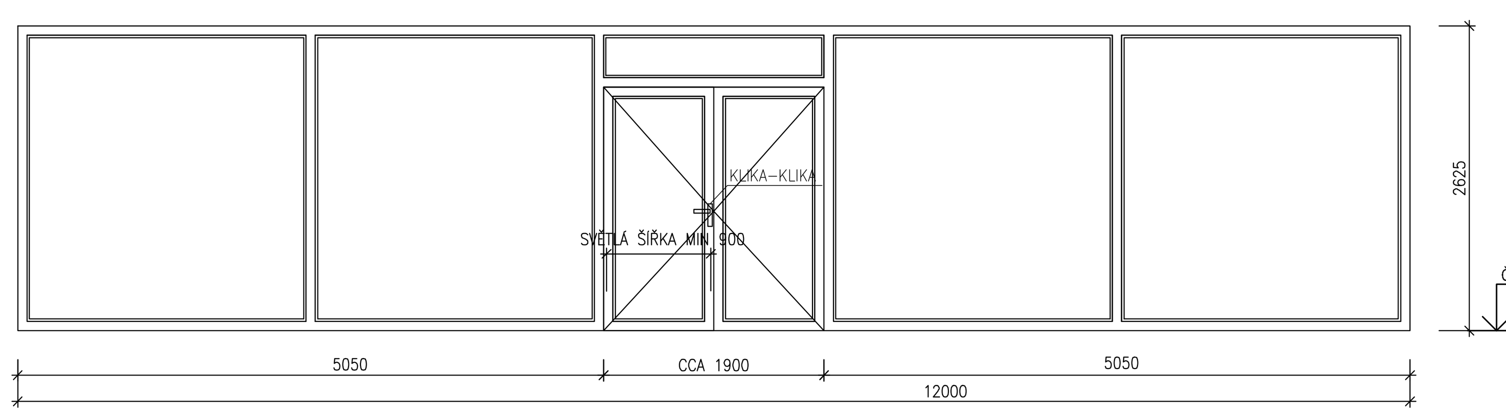

IH/17 - PROSKLENÁ STĚNA S DVEŘMI
CELKEM 2 KS
POHLED ZE SCHODIŠTĚ
POŽÁRNÍ ODOLNOST PRVKU EI30 DP1
POŽÁRNÍ ODOLNOST DVEŘÍ EI30 DP1-Sm-C2
ELEKTRICKÝ VRÁTNÍK, DVEŘE BEZ MOŽNOSTI UZAMČENÍ
DVEŘE KOUŘOTĚSNÉ

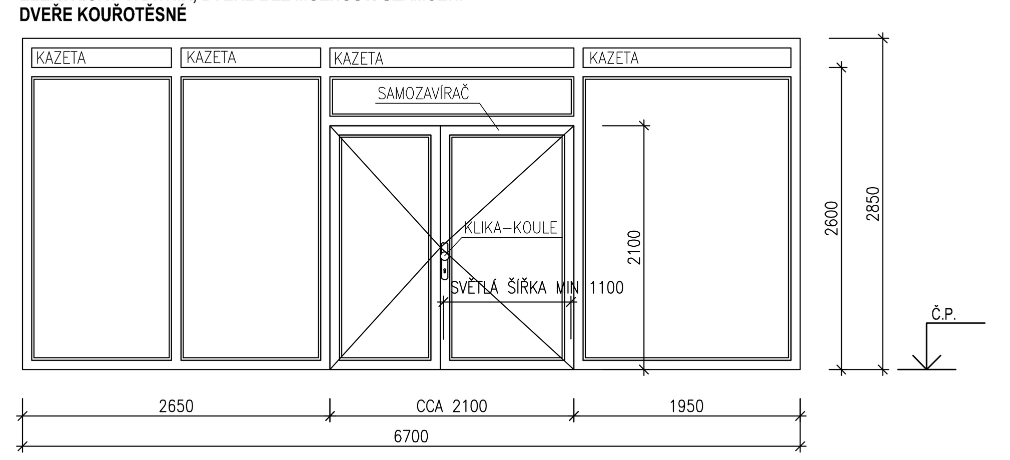

IH/18 - PROSKLENÁ STĚNA
CELKEM 4 KS
POHLED ZE SCHODIŠTĚ
POŽÁRNÍ ODOLNOST PRVKU EI30 DP1

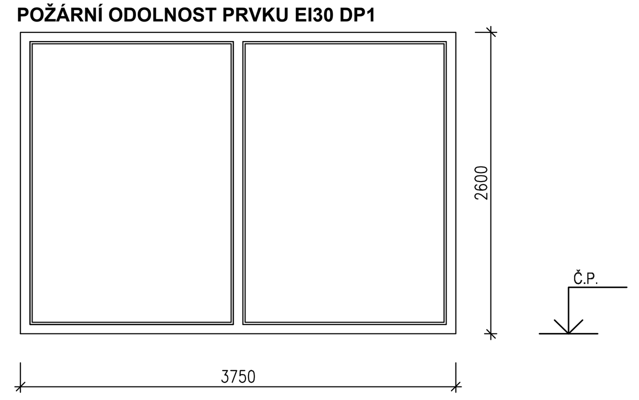

IH/19 - PROSKLENÁ STĚNA
CELKEM 4 KS
POHLED Z CHODBY

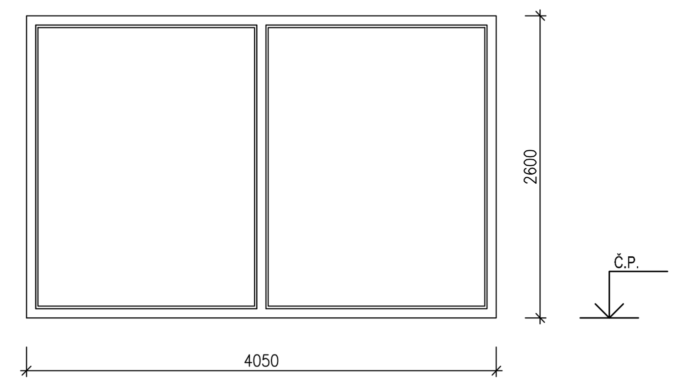

IH/20 - PROSKLENÁ STĚNA
CELKEM 4 KS
POHLED Z CHODBY

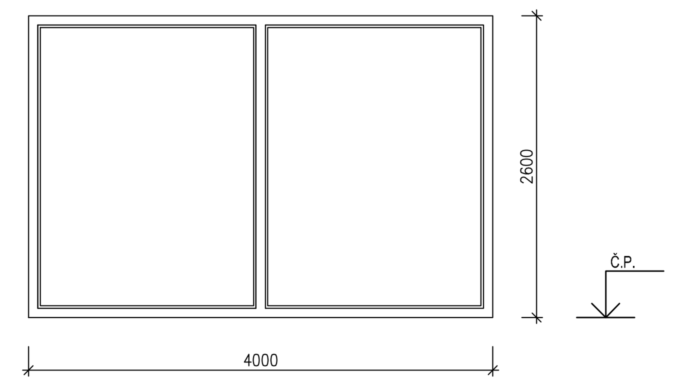

IH/21 - PROSKLENÁ STĚNA S DVEŘMI
CELKEM 4 KS
POHLED Z CHODBY

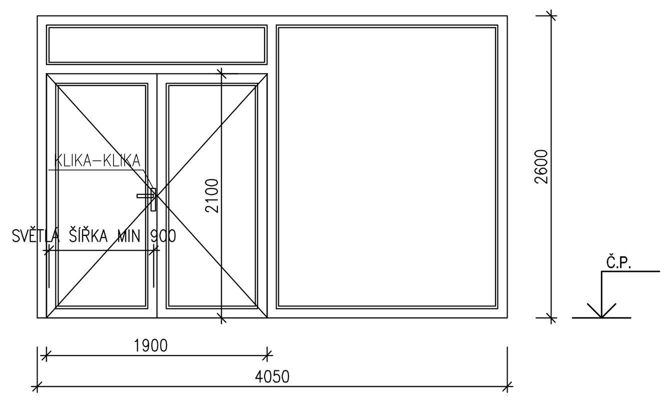

IH/25 - PROSKLENÁ STĚNA S DVEŘMI
CELKEM 2 KS
POHLED Z CHODBY

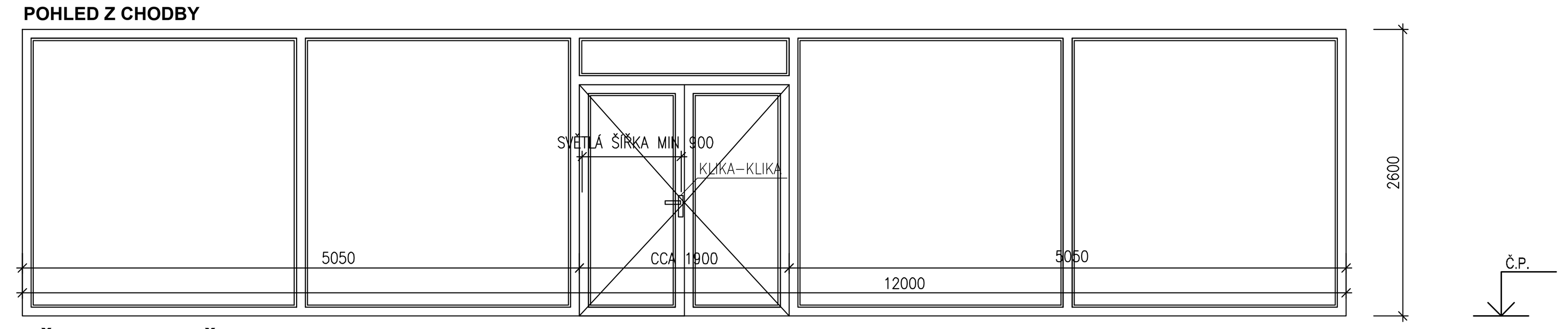

IH/22 - PROSKLENÁ STĚNA S DVEŘMI
CELKEM 4 KS
POHLED ZE SPOLEČENSKÉ MÍSTNOSTI

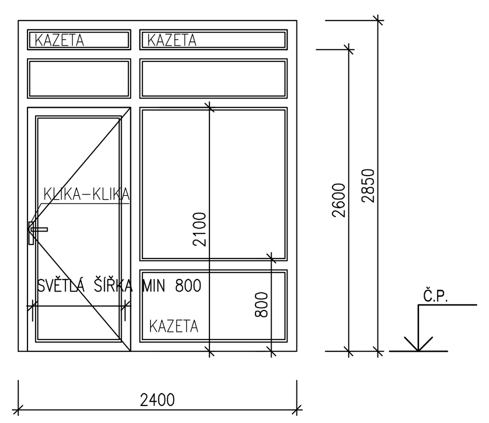

IH/23 - PROSKLENÁ STĚNA S DVEŘMI
CELKEM 4 KS
POHLED Z CHODBY

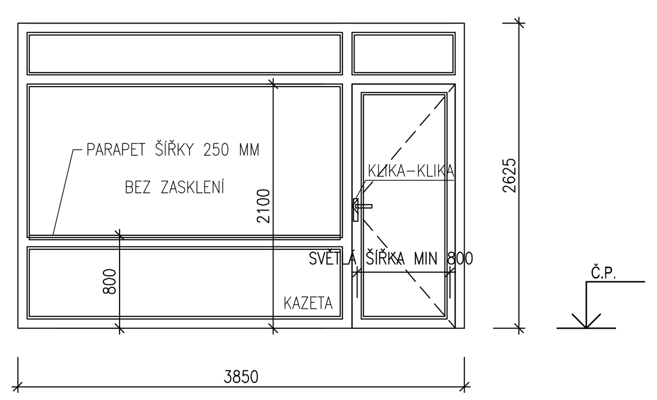

IH/24 - PROSKLENÁ STĚNA S DVEŘMI
CELKEM 1 KS
POHLED Z CHODBY

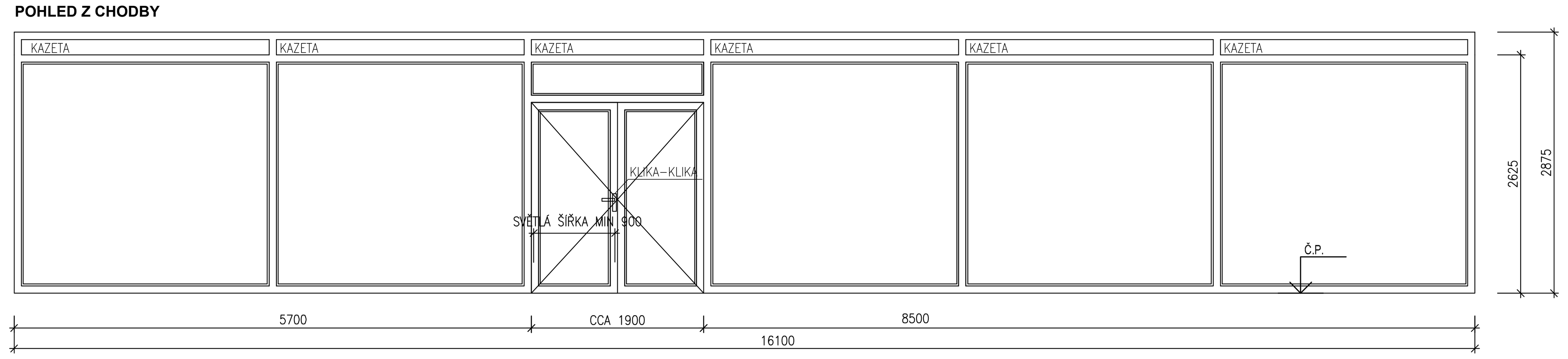

IH/26 - PROSKLENÁ STĚNA S DVEŘMI
CELKEM 2 KS
POHLED Z CHODBY

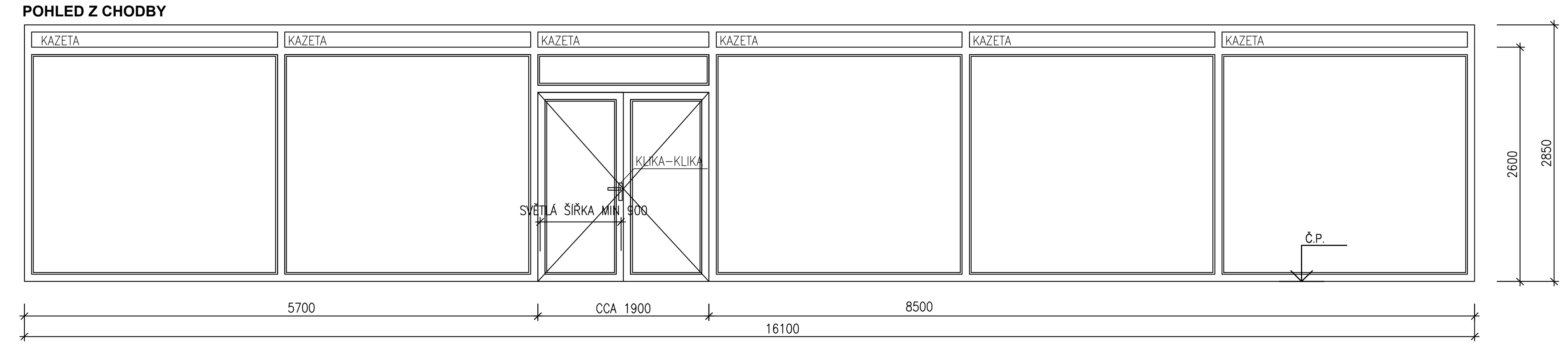

IH/27 - PROSKLENÁ STĚNA S DVEŘMI
CELKEM 1 KS
POHLED ZE SCHODIŠTĚ
POŽÁRNÍ ODOLNOST PRVKU EI30 DP1
POŽÁRNÍ ODOLNOST DVEŘÍ EI30 DP1-Sm-C2
OBOUSTRANNÝ ELEKTRICKÝ VRÁTNÍK, OTEVŘENÍ EPS A TLAČÍTKEM, DVEŘE BEZ MOŽNOSTI UZAMČENÍ
DVEŘE KOUŘOTĚSNÉ

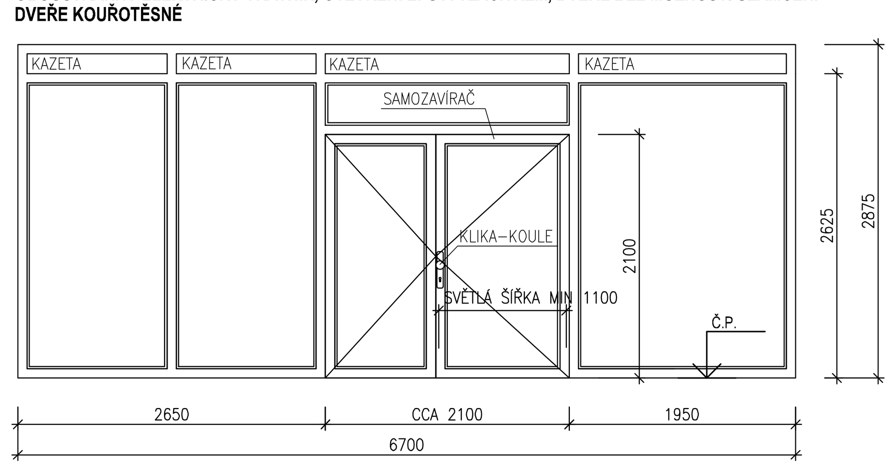

IH/28 - PROSKLENÁ STĚNA S DVEŘMI
CELKEM 2 KS
POHLED ZE SCHODIŠTĚ
POŽÁRNÍ ODOLNOST PRVKU EI30 DP1
POŽÁRNÍ ODOLNOST DVEŘÍ EI30 DP1-Sm-C2
OBOUSTRANNÝ ELEKTRICKÝ VRÁTNÍK, OTEVŘENÍ EPS A TLAČÍTKEM, DVEŘE BEZ MOŽNOSTI UZAMČENÍ
DVEŘE KOUŘOTĚSNÉ

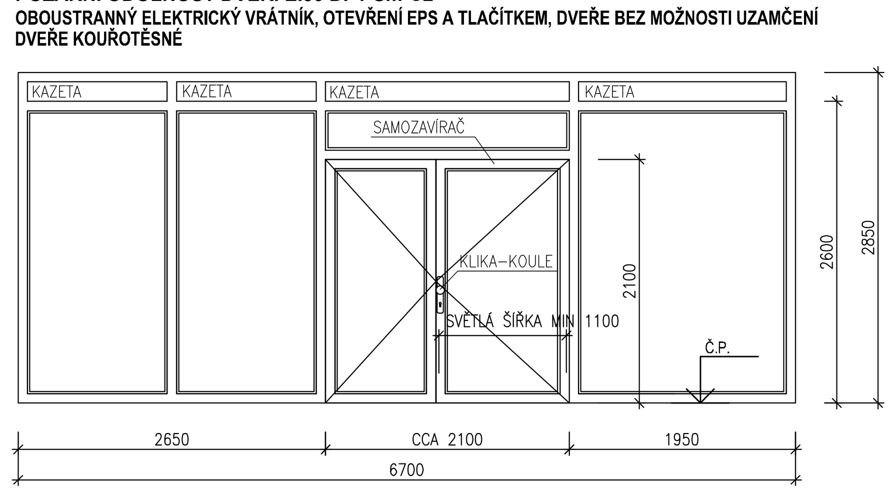

IH/29 - OKNO
CELKEM 1 KS
POHLED Z CHODBY

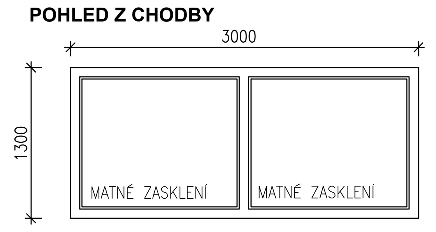

IH/30 - DVEŘE
CELKEM 1 KS
POHLED ZE SPOJOVACÍ CHODBY
POŽÁRNÍ ODOLNOST PRVKU EI30 DP1 - C2
DVEŘE DRŽENY MAGNETY

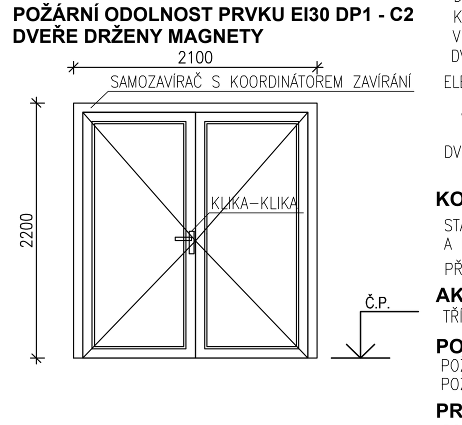

ZÁSADY KONSTRUKCE PRVKU

KONSTRUKCE

RÁMY + KŘÍDLA: Z VÍCEKOMOROVÉHO HLINÍKOVÉHO PROFILU
VÝPLNĚ: ZASKLENÍ – JEDNODUCHÉ ZASKLENÍ
DO VÝŠKY MIN. 2,1 M ZASKLENÍ Z OBOU STRAN Z BEZPEČNOSTNÍHO VRSTVENÉHO SKLA
TŘÍDY 1B1 (EN 12600) A P2A (EN 356)
KAZETA – VÝPLŇ PROVEDENA Z HLINÍKOVÉ KAZETY S VÝPLNÍ Z PUR PĚNY POPŘ. Z HLINÍKOVÉ KAZETY S POŽÁRNÍ ODOLNOSTÍ

KOVÁNÍ

KLIKA–KLIKA, KLIKA–KOULE, KOULE–KOULE
STANDARDNÍ KOVÁNÍ S KLIKOU Z OBOU STRAN, S KLIKOU A KOULÍ, POPŘ. S KOULÍ Z OBOU STRAN
CELÉ KOVÁNÍ NEREZOVÉ TYP, BARVU A TVAR KOVÁNÍ NUTNO NECHAT ODSOUHLASIT ARCHITEKTEM
A INVESTOREM PO PŘEDLOŽENÍ VZORKŮ V RÁMCI AD

ZÁMEK DVEŘÍ

DVEŘE STANDARDNĚ PROVEDENY S BEZPEČNOSTNÍM VLOŽKOVÝM ZÁMKEM V SYSTÉMU GENERÁLNÍHO KLÍČE
SOUČÁSTÍ DODÁVKY PRVKŮ I NÁVRH A ZPRACOVÁNÍ SYSTÉMU GENERÁLNÍHO KLÍČE

ELEKTRICKÝ VRÁTNÍK, OTEVŘENÍ EPS A TLAČÍTKEM
DVEŘE TRVALE ODEMČENÉ, S KOULÍ Z OBOU STRAN
KOVÁNÍ DVEŘÍ MUSÍ UMOŽŇOVAT ODBLOKOVÁNÍ VRÁTNÍKEM, SIGNÁLEM Z EPS, POPŘ. TLAČÍTKEM VEDLE DVEŘÍ
V RÁMU MUSÍ BÝT PŘIPRAVENY OTVORY PRO PROTAŽENÍ KABELŮ KE KOVÁNÍ
DVEŘE PROVEDENY S BEZPEČNOSTNÍM VLOŽKOVÝM ZÁMKEM V SYSTÉMU GENERÁLNÍHO KLÍČE

ELEKTRICKÝ VRÁTNÍK
KOVÁNÍ DVEŘÍ MUSÍ UMOŽŇOVAT ODBLOKOVÁNÍ VRÁTNÍKEM
V RÁMU MUSÍ BÝT PŘIPRAVENY OTVORY PRO PROTAŽENÍ KABELŮ KE KOVÁNÍ

DVEŘE BEZ MOŽNOSTI UZAMČENÍ
DVEŘE NESMÍ BÝT Z BEZPEČNOSTNÍCH DŮVODŮ ZAMČENÉ, ALE MUSÍ UMOŽŇOVAT OTEVŘENÍ KLÍČEM V PŘÍPADĚ ZÁSAHU HASIČŮ

KOTVENÍ

STANDARDNÍ KOTVENÍ DO ZDĚNÉHO, ŽELEZOBETONOVÉHO POPŘ. OCELOVÉHO OSTĚNÍ, PARAPETU
A NADPRAŽÍ – DLE TECHNOLOGICKÝCH PŘEDPISŮ VÝROBCE PROSKLENÉ STĚNY
PŘIPOJOVACÍ SPÁRU UTĚSNIT SYSTÉMOVÝM ŘEŠENÍM

AKUSTICKÉ PARAMETRY

TŘÍDA ZVUKOVÉ IZOLACE PRVKU TZI 2 (Rw= 30–34 dB)

POŽÁRNÍ ODOLNOST

POŽÁRNÍ ODOLNOST CELÉHO PRVKU PODLE POŽÁRNĚ BEZPEČNOSTNÍHO ŘEŠENÍ STAVBY
POŽADAVEK UVEDEN U JEDNOTLIVÝCH PRVKŮ, CELÝ PRVEK VČETNĚ NAPOJENÍ NA OKOLNÍ KONSTRUKCE MUSÍ SPLNIT TUTO ODOLNOST

PRÁH DVEŘÍ

PODLAHOVÁ HLINÍKOVÁ PŘECHODOVÁ LIŠTA TL. MIN 3 MM, ŠÍŘKA 30 MM, DÉLKA PODLE OTVORU

POVRCHOVÁ ÚPRAVA

VEŠKERÉ HLINÍKOVÉ PRVKY S POVRCHOVOU ÚPRAVOU PRÁŠKOVOU BARVOU S DEZÉNEM DŘEVA, BARVA BUDE VYBRÁNA ZE VZORNÍKU
POVRCHOVÁ ÚPRAVA SHODNÁ S PLASTOVÝMI OKNY, URČENÁ PRO DANÉ PROVOZNÍ ZATÍŽENÍ

VEŠKERÉ NEREZOVÉ ČÁSTI – BROUŠENÁ NEREZ, MATERIÁL V JAKOSTI MIN. 1.4301

PŘESNÝ TYP PROFILŮ, POVRCHOVÉ ÚPRAVY, BAREVNOSTI, KOVÁNÍ, REFLEXE SKEL, PARAPETŮ A OSTATNÍCH PRVKŮ BUDE
SPECIFIKOVÁN ARCHITEKTEM A STAVEBNÍKEM NA ZÁKLADĚ PŘEDLOŽENÝCH VZORKŮ V RÁMCI AD
BAREVNOST A POVRCHOVOU ÚPRAVU VŠECH PRVKŮ SJEDNOTIT

DOPLŇKY

SAMOZAVÍRAČ
NEREZOVÝ DVEŘNÍ VAČKOVÝ SAMOZAVÍRAČ S KLUZNOU LIŠTOU (POKUD JSOU DVEŘE ZAVŘENÉ, NESMÍ RAMENO SAMOZAVÍRAČE TRČET DO PROSTORU)
SAMOZAVÍRAČ MUSÍ UMOŽŇOVAT OTEVŘENÍ DVEŘÍ DO ÚHLU MIN. 170°, SÍLA ZAVÍRÁNÍ PODLE HMOTNOSTI DVEŘÍ A DRUHU PROVOZU
U DVEŘÍ BEZ POŽÁRNÍ ODOLNOSTI SAMOZAVÍRAČE S MOŽNOSTÍ ARETACÍ V OTEVŘENÉ POLOZE

SAMOZAVÍRAČ S KOORDINÁTOREM ZAVÍRÁNÍ
NEREZOVÝ DVEŘNÍ VAČKOVÝ SAMOZAVÍRAČ S KLUZNOU LIŠTOU NA OBOU KŘÍDLECH (POKUD JSOU DVEŘE ZAVŘENÉ, NESMÍ RAMENO SAMOZAVÍRAČE TRČET DO PROSTORU)
SAMOZAVÍRAČE BUDOU VČETNĚ KOORDINÁTORU ZAVÍRÁNÍ, KTERÝ BUDE SOUČÁSTÍ KLUZNÉ LIŠTY A BUDE ZAJIŠŤOVAT SPRÁVNÉ POŘADÍ UZAVŘENÍ DVEŘÍ
SAMOZAVÍRAČ MUSÍ UMOŽŇOVAT OTEVŘENÍ DVEŘÍ DO ÚHLU MIN. 170°, SÍLA ZAVÍRÁNÍ PODLE HMOTNOSTI DVEŘÍ A DRUHU PROVOZU
U DVEŘÍ BEZ POŽÁRNÍ ODOLNOSTI SAMOZAVÍRAČE S MOŽNOSTÍ ARETACÍ V OTEVŘENÉ POLOZE

DVEŘE DRŽENY OTEVŘENÉ MAGNETY
DVEŘE DRŽENY OTEVŘENÉ MAGNETY
MAGNETY SE ODBLOKUJÍ PO OBDRŽENÍ SIGNÁLU Z EPS POPŘ. TLAČÍTKEM NA MAGNETU A SAMOZAVÍRAČ S KOORDINÁTOREM ZAVÍRÁNÍ DVEŘE ZAVŘE

SOUČÁSTÍ DODÁVKY PRVKU JSOU I PODLAHOVÉ NEREZOVÉ ZARÁŽKY ŠROUBOVANÉ DO PODLAHY
(KONKRÉTNÍ UMÍSTĚNÍ ZARÁŽEK PODLE POŽADAVKU UŽIVATELE)

PROSKLENÉ PLOCHY OPATŘENY VE VÝŠCE 900 A 1500 MM PRUHEM ZE ZNAČEK 50x50 MM Á MAX. 150 MM

SOUČÁSTÍ PRVKU I OBOUSTRANNÉ NAPOJENÍ PRVKU NA OKOLNÍ KONSTRUKCE POMOCÍ HLINÍKOVÝCH LIŠT V BARVĚ RÁMŮ KONSTRUKCE

U SESTEREN PROVEDEN PARAPET Z DTD DESEK S POVRCHEM HPL, TL. 40 MM, HLOUBKA 250 MM, NA CELOU DÉLKU OKNA

POZNÁMKA

U DVEŘÍ S OKÓTOVANOU SVĚTLOU ŠÍŘKOU NUTNO DODRŽET MINIMÁLNÍ UVEDENÝ ROZMĚR SVĚTLÉHO PRŮCHODU DVEŘMI PŘI OTEVŘENÍ DVEŘÍ V ÚHLU 90°
DO SVĚTLÉ ŠÍŘKY NESMÍ ZASAHOVAT ANI KLIKY A PANIKOVÉ HRAZDY

CELÁ KONSTRUKCE PRVKU VČETNĚ KOTEVNÍCH PRVKŮ, KOVÁNÍ A VŠECH DOPLŇKŮ ODOLNÁ VŮČI VYSOKÉ VLHKOSTI(AŽ 100%), VODĚ A VŠEM KLIMATICKÝM VLIVŮM

PŘESNÝ TYP PROFILŮ, POVRCHOVÉ ÚPRAVY, BAREVNOSTI, KOVÁNÍ, PARAPETŮ A OSTATNÍCH PRVKŮ BUDE
SPECIFIKOVÁN ARCHITEKTEM A STAVEBNÍKEM NA ZÁKLADĚ PŘEDLOŽENÝCH VZORKŮ V RÁMCI AD

VÝSLEDKEM DODÁVKY MUSÍ BÝT KOMPLETNĚ FUNKČNÍ PRVEK, KTERÝ MUSÍ VYHOVOVAT VŠEM
POŽADAVKŮM NA DANÝ PROVOZ(TUHOST PRVKU, CHEMICKÁ A MECHANICKÁ ODOLNOST, NEZÁVADNOST, ...)

PŘED VÝROBOU PRVKŮ BUDE ZPRACOVÁNA KOMPLETNÍ DÍLENSKÁ DOKUMENTACE VČETNĚ STATICKÉHO VÝPOČTU,
NÁVRHU VŠECH PRVKŮ A NÁVRHU DETAILŮ NAPOJENÍ NA OKOLNÍ KONSTRUKCE
DÍLENSKÁ DOKUMENTACE BUDE PŘEDLOŽENA PROJEKTANTOVI K ODSOUHLASENÍ

stupeň dokumentace:	DOKUMENTACE PRO STAVEBNÍ POVOLENÍ A PROVEDENÍ STAVBY
část dokumentace: D.1.1	ARCHITEKTONICKO STAVEBNÍ ŘEŠENÍ

hlavní architekt ateliéru :	hlavní inženýr projektu:	zodpovědný projektant:	projektant:
Ing. arch. Pavel LEJSEK	Ing. Martin LIŠKA	Ing. Pavel Vinický	Ing. Pavel Vinický

ŠUMAVAPLAN spol. s r.o., Krátká ul. 98/III, SUŠICE

stavebník :	Město Horažďovice, Mírové náměstí č.p.1, 341 01 Horažďovice
místo stavby :	parcela č. 1153/9, 1153/4, 2706/4, 2660/7, 2660/25, 2660/26, 2660/27, 2660/33 a st. 1067 v k. ú. Horažďovice
název akce:	DOMOV PRO SENIORY HORAŽĎOVICE
výkres :	PRVKY PSV INTERIÉROVÉ - HLINÍKOVÉ PROSKLENÉ PRVKY

formát :	10 A4
datum :	ČERVEN 2017
stupeň PD :	DPS
číslo zakázky :	15/15/DPS
archivní číslo :	02/16/DPS
archiv PC :	DD HD_PSV_DSP_DPS
měřítko :	1:50
č. výkresu :	D.1.1.36